# Technisches Datenblatt - M3 HC ROF 3,0

## FASTEKS FILKO® - blind rivet nuts flat head / hexagon shank / open

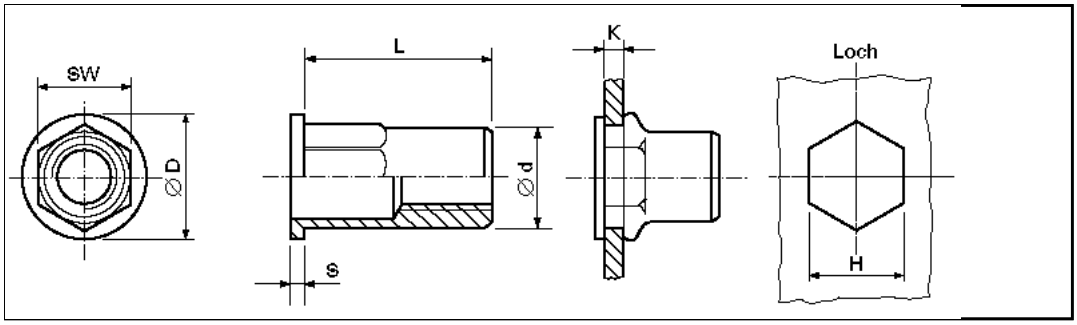


| | |
|---|---|
| 3D-Daten verfügbar | |
| Bestellbezeichnung | M3 HC ROF 3,0 |
| Gewinde | M3 |
| Klemmbereich K | 2,3-3,0 mm |
| Montageloch H +0,1 | 5,0 mm |
| Ø d/SW | 5,0 mm |
| Ø D | 7,0 mm |
| S | 0,8 mm |
| L | 8,5 mm |
| Werkstoff | Nichtrostender Stahl A2 |
| | Weitere Ausführungen auf Anfrage. |

Internetadresse: