# Technisches Datenblatt - AS-M3-1

## PEM® Einpressmuttern mit beweglicher Innenmutter

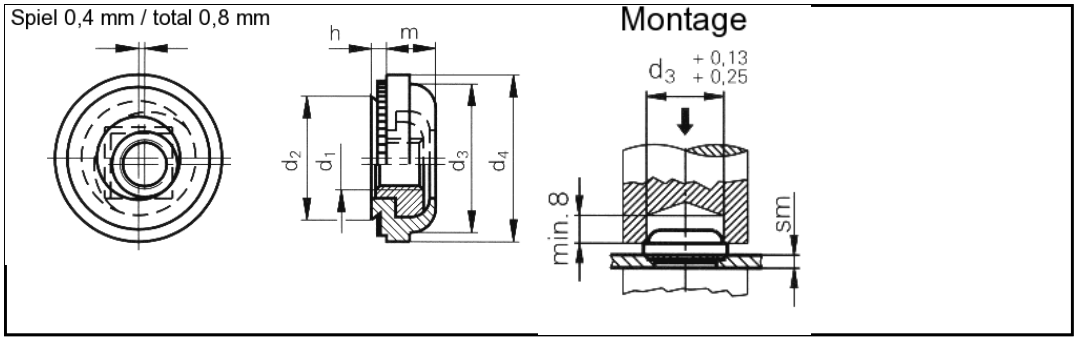


| | |
|---|---|
| 3D-Daten verfügbar | |
| Ausführung | Mit beweglicher Innenmutter (Spiel bis 0,8 mm) zur Ausgleichung von Montagetoleranzen. |
| Bestellbezeichnung | AS-M3-1 |
| Gewinde d1 | M3 |
| Loch-Ø im Blech $^{+0,08}_{0}$ | 7,40 mm |
| d2 max. | 7,35 mm |
| d3 max. | 7,37 mm |
| d4 ±0,4 | 9,14 mm |
| m max. | 3,31 mm |
| h max. | 0,97 mm |
| sm min. | 1,0 mm |
| Min. Randabstand bis Mitte Loch | 7,62 mm |
| Werkstoff | Kohlenstoffstahl einsatzgehärtet, verzinkt, farblos passiviert. |
| Einsatz | Für Blechhärten bis HRB 70. |
| Werkzeuge | |
| Einpressmaschinen | |

Internetadresse: