Technisches Datenblatt - KNML 5x0,8

KEENSERTS® Gewindeeinsätze mit 2 Sperrkeilen, selbstsichernd

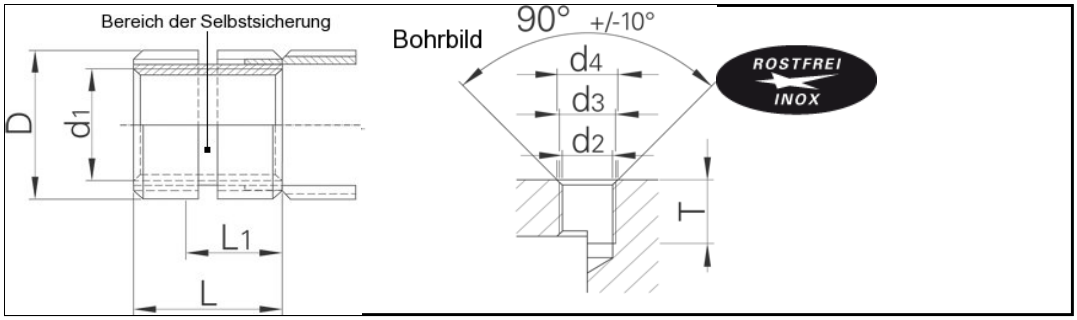

Ausführung	Typ KNML, leichte Reihe
Bestellbezeichnung	KNML 5x0,8
Gewinde d1 5H	M5
Gewinde D 4h	M8x1,25
L ± 0,3	8,0 mm
L1 minimale Einschraubtiefe der Schraube	7,6 mm
d2	6,9 mm
d3 6H	M8x1,25
d4	8,25 mm
T min.	10,5 mm
A [mm²]	83,1
Werkstoff	Nichtrostender Stahl 1.4305 mit Molykotebeschichtung
Einsatz	Leichtmetalle, Stahl, Guss ...
Auszugskraft [N]	Flankenscherfläche "A [mm²]" x Zugfestigkeit des Werkstückes "Rm [N/mm²]"
Auf Anfrage	KEENSERTS® mit UNC- oder UNF-Gewinde, MS- und NAS-Spezifikation
	Die Innengewindesicherung ist ähnlich der MIL-N-25027 ausgeführt und mit einem Trockenschmierfilm nach MIL-L-8937 versehen.

Internetadresse:
http://shop.kvt-fastening.at/katalog/pdfcreate.jsp?itemNr=KNML%205x0%2C8&grptxt=KEENSERTS%26reg%3B%20Gewindeeins%C3%A4tze%20mit%202%20Sperrkeilen%2C%20selbstsichernd&ie=.pdf