Technisches Datenblatt - AS-M3-1

PEM® Einpressmuttern mit beweglicher Innenmutter

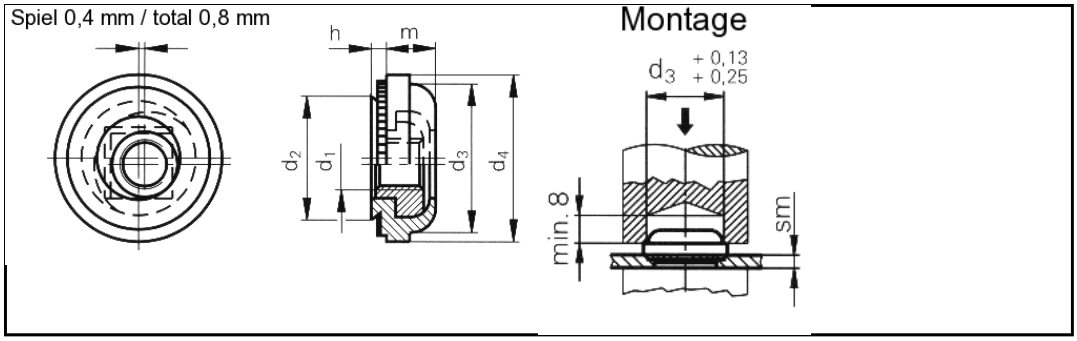

3D-Daten verfügbar	
Ausführung	Mit beweglicher Innenmutter (Spiel bis 0,8 mm) zur Ausgleichung von Montagetoleranzen.
Bestellbezeichnung	AS-M3-1
Gewinde d1	M3
Loch-Ø im Blech $^{+0,08}_{0}$	7,40 mm
d2 max.	7,35 mm
d3 max.	7,37 mm
d4 ±0,4	9,14 mm
m max.	3,31 mm
h max.	0,97 mm
sm min.	1,0 mm
Min. Randabstand bis Mitte Loch	7,62 mm
Werkstoff	Kohlenstoffstahl einsatzgehärtet, verzinkt, farblos passiviert.
Einsatz	Für Blechhärten bis HRB 70.
Werkzeuge	
Einpressmaschinen	

Internetadresse:
http://shop.kvt-fastening.at/katalog/pdfcreate.jsp?itemNr=AS-M3-1&grptxt=PEM%26reg%3B%20Einpressmuttern%20mit%20beweglicher%20Innenmutter&ie=.pdf